CLAVIS Deutschland GmbH
Grüner Weg 38
34117 Kassel

Telefon: +49 (0)561 988 499-0
E-Mail: info@tresore.eu

Internet: www.tresore.eu
www.tresorschloss.de

WITTKOPP

Notschloss 1821/Emergency lock 1821

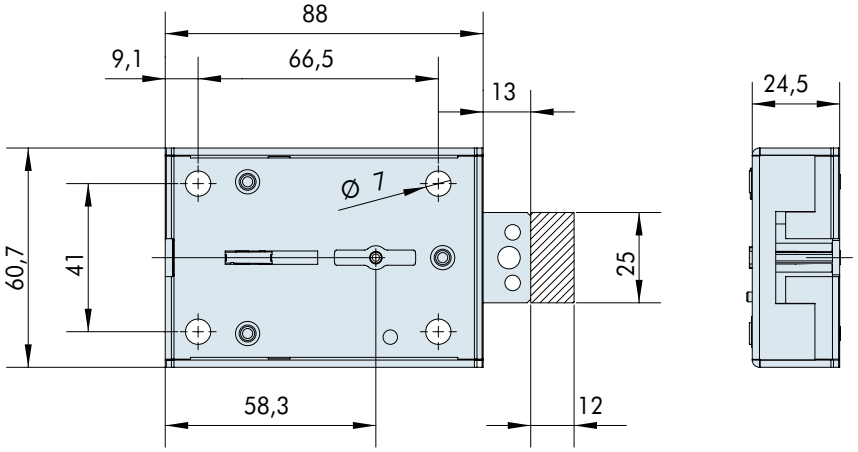

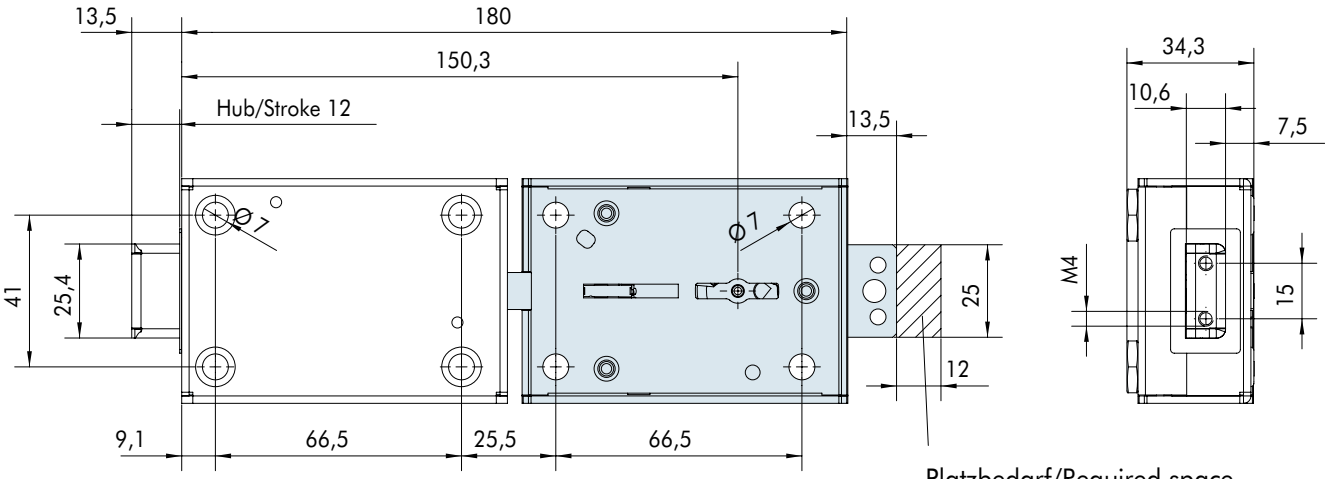

Platzbedarf/Required space

© 2013 Carl Wittkopp GmbH • Konrad-Zuse-Straße 5 • D-42551 Velbert • www.carl-wittkopp.com